VITRE DE CUSTODE REPOSE

ATTENTION / REMARQUE / CONSEIL

Remarque:

Veiller à utiliser du produit adhésif pour vitre de pare-brise d'origine Toyota (type module élevé) ou un produit équivalent.

Conseil

- Utiliser la même procédure pour les côtés droit et gauche.
- La procédure décrite ci-dessous se rapporte au côté gauche.

PROCEDURE

1. NETTOYER L'ENSEMBLE DE VITRE DE CUSTODE

    a. Nettoyer la circonférence extérieure d'un ensemble de vitre de custode neuf avec un solvant sans résidus.

    Remarque:

    - Ne pas toucher la surface de l'ensemble de vitre de custode après l'avoir nettoyée.

2. REPOSER L'ENSEMBLE DE VITRE DE CUSTODE

    a. Nettoyer et corriger la surface de contact de la carrosserie du véhicule.

    1. Sur la surface de contact de la carrosserie du véhicule, utiliser un couteau pour enlever l'excédent de produit adhésif, comme indiqué sur le schéma.

        Remarque:

        Veiller à ne pas endommager la carrosserie du véhicule.

        Conseil

        Laisser le plus de produit adhésif possible sur la carrosserie du véhicule.

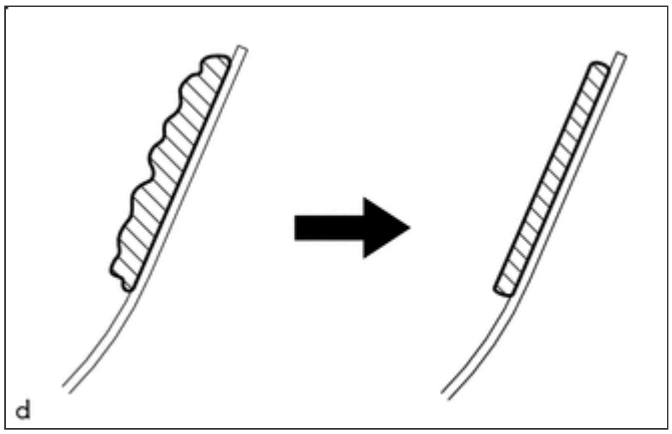

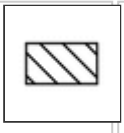

Produit adhésif

2. Nettoyer la surface de contact de la carrosserie du véhicule avec un morceau de tissu imbibé de solvant sans résidus.

b. Reposer les ventouses sur l'ensemble de vitre de custode.

c. A l'aide d'une brosse ou d'une éponge, enduire d'apprêt pour caisse la surface de repose de la caisse du véhicule.

Remarque:

- Ne pas appliquer de produit adhésif avec l'apprêt de carrosserie.
- Ne pas appliquer trop d'apprêt de carrosserie.
- Laisser l'apprêt de carrosserie sécher pendant 3 minutes minimum.
- Jeter l'apprêt de carrosserie non utilisé.

d. A l'aide d'une brosse ou d'une éponge, appliquer de l'apprêt pour verre sur la surface de contact d'un nouvel ensemble de vitre de custode, comme indiqué sur le schéma.

Remarque:

- Ne pas appliquer trop d'apprêt pour vitres.
- Laisser l'apprêt pour vitres sécher pendant 3 minutes minimum.
- Jeter l'apprêt pour vitres non utilisé.

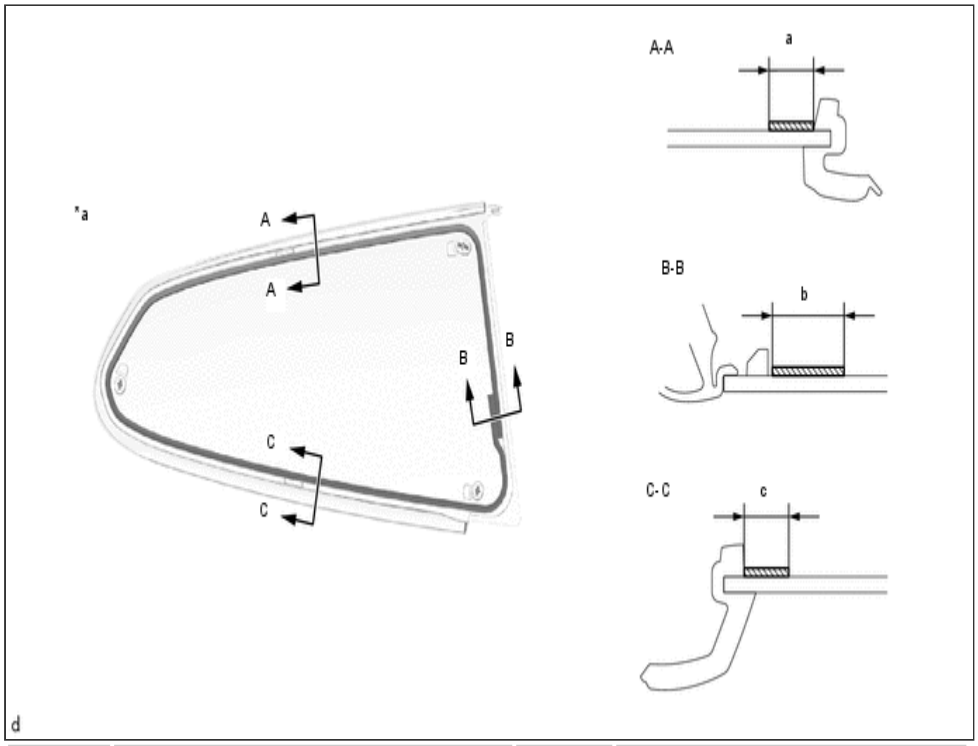

*a	Arrière de l'ensemble de vitre de custode	-	-
	Apprêt pour vitre	-	-

Dimension standard

Zone	Mesure
a	11 mm (0,433 in.) minimum
b	19 mm (0,748 in.) minimum
c	11 mm (0,433 in.) minimum

e. Mettre du produit adhésif sur l'ensemble de vitre de custode.

Produit adhésif

Produit adhésif pour vitre de pare-brise d'origine Toyota (type module élevé) ou produit équivalent

1. Découper l'extrémité de la douille de la cartouche, comme indiqué sur le schéma.

   Dimension standard

Zone	Mesure
a	12 à 15 mm (0,472 à 0,591 in.)
b	8,0 à 11 mm (0,315 à 0,433 in.)

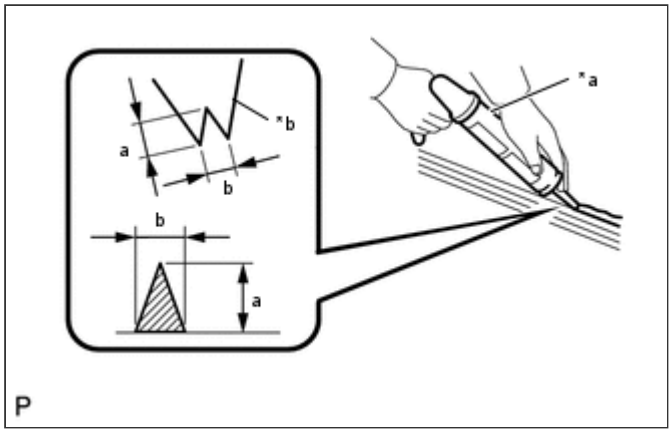

*a	Pistolet pour produit d'étanchéité
*b	Douille de la cartouche
	Produit adhésif

f. Charger la cartouche dans le pistolet pour produit d'étanchéité.

g. Appliquer du produit adhésif sur la vitre, comme indiqué sur le schéma.

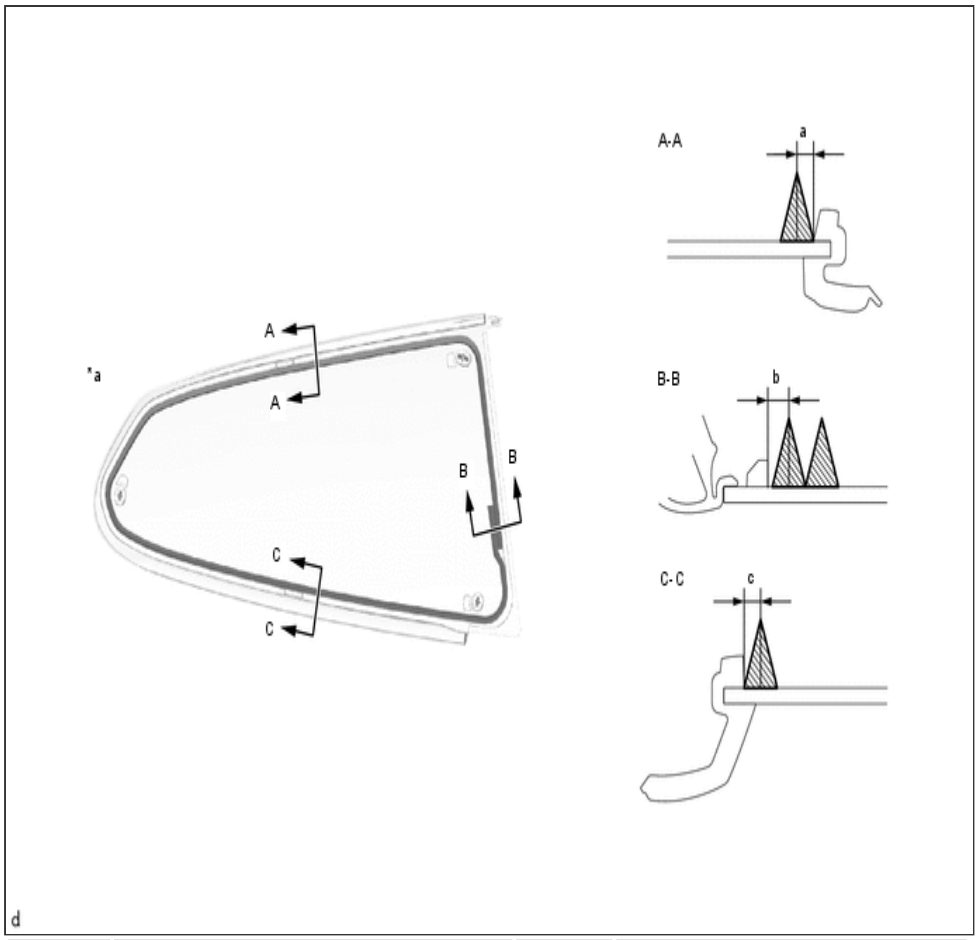

*a	Arrière de l'ensemble de vitre de custode	-	-
	Produit adhésif	-	-

Dimension standard

Zone	Mesure
a	4,0 mm (0,157 in.)
b	4,0 mm (0,157 in.)
c	4,0 mm (0,157 in.)

h. Reposer l'ensemble de vitre de custode sur la carrosserie du véhicule.

1. 1. A l'aide de ventouses, engager les agrafes pour poser l'ensemble de vitre de custode.

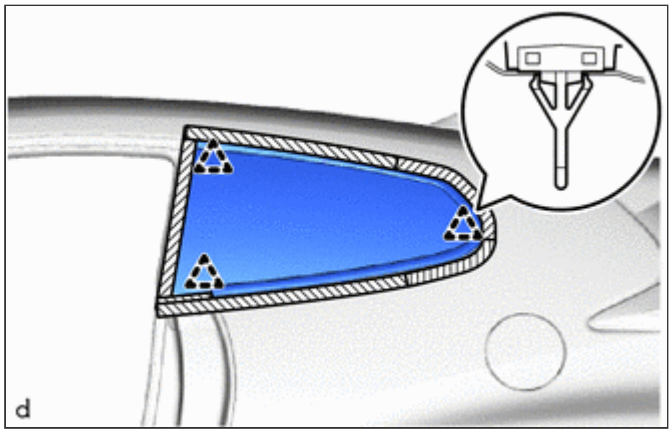

Remarque:

- S'assurer que les agrafes sont

engagées correctement sur la carrosserie du véhicule.

- Vérifier le jeu entre la carrosserie du véhicule et l'ensemble de vitre de custode.

2. Appuyer légèrement sur la surface extérieure de l'ensemble de vitre de custode pour s'assurer que celui-ci est bien placé sur la carrosserie du véhicule.

   Conseil

   Appuyer sur la vitre avec une force de 98 N (10 kgf, 22,0 lbf.) minimum.

3. A l'aide d'un grattoir, éliminer les bavures ou excédents de produit adhésif.

4. Maintenir l'ensemble de vitre de custode à l'aide de ruban adhésif de protection jusqu'à ce que le produit adhésif ait durci.

   Conseil

   Suivre les instructions fournies par le fabricant du produit adhésif ou dans le mode d'emploi correspondant pour le temps d'attente minimum nécessaire avant de pouvoir conduire le véhicule.

3. **REPOSER LE DISPOSITIF DE RETENUE DE BOURRELET DE LONGERON LATERAL DE TOIT AVANT**

   Cliquer ici

4. **REPOSER LE GARNISSAGE INTERIEUR LATERAL DE TOIT**

   Cliquer ici (202009 - 202203)

   Cliquer ici (202203 - 202404)

   Cliquer ici (202404 - 202410)

   Cliquer ici (202410 -)

5. **REPOSER LE GARNISSAGE SUPERIEUR DE MONTANT CENTRAL**

   Cliquer ici (202009 - 202203)

   Cliquer ici (202203 - 202404)

   Cliquer ici (202404 - 202410)

   Cliquer ici (202410 -)

6. **REPOSER LE GARNISSAGE INTERIEUR LATERAL DE TOIT**

   Cliquer ici

7. **RECHERCHER UNE EVENTUELLE FUITE**

a. Une fois que le produit adhésif a durci, appliquer de l'eau depuis l'extérieur du véhicule. Vérifier l'absence de fuites d'eau à l'intérieur de l'habitacle.

b. En cas de fuite d'eau dans l'habitacle, laisser l'eau sécher et ajouter du produit adhésif.

c. Déposer le ruban adhésif de protection.